株式会社 美善

http://www.kk-bizen.jp/

水稲用箱処理散布装置

「パラット」

取扱いの説明

はじめに

株式会社 美善

http://www.kk-bizen.jp/

箱処理剤施薬機「パラット」を快適に

お使いいただくために、取扱い方法をご理解

いただき安全な作業をお願いいたします。

作業手順①

株式会社 美善
http://www.kk-bizen.jp/

ご使用される播種機の搬送スピードを計りましょう

・お手持ちの播種機は、それぞれ型式によって搬送スピード（作業能力）が示されております。

・電圧降下や搬送ベルトのスリップ、機械部品の磨耗等の条件でスピードが増減する場合があります。

苗箱に対して正確な投薬をするために次の方法で今一度、播種機の搬送スピードを計ってみましょう

作業手順①

株式会社 美善
http://www.kk-bizen.jp/

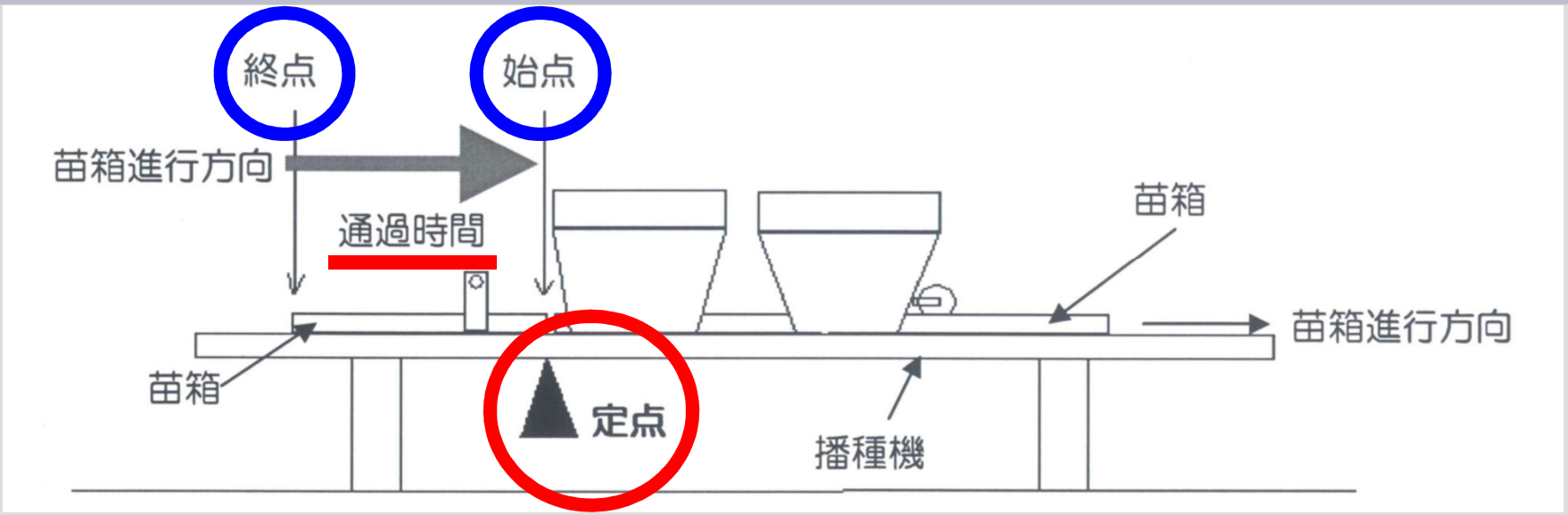

1．播種機上に**定点**を決め、苗箱の始点から終点までの通過時間を計りましょう

2．3，600秒（すなわち1時間）を通過時間で割る

例　3，600秒／7．8秒（通過時間）＝461．5秒

よって、1時間当りの正確な播種機の搬送スピードは約460枚ということになります。

作業手順②

株式会社 美善
http://www.kk-bizen.jp/

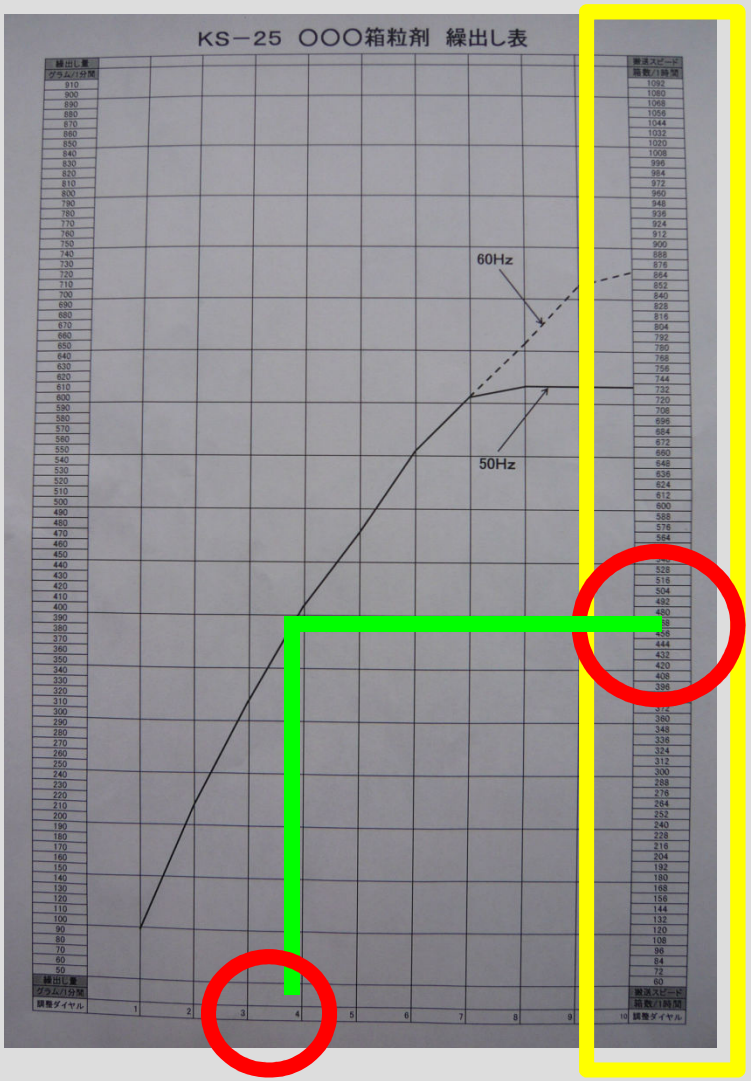

こちらの取扱説明書に付属している各薬剤銘柄の繰り出し表グラフをご用意ください

1. 右側の数値は播種機の搬送スピードを示します。
2. 作業手順①で実測した播種機のスピードに対応した表を確認してください。
3. 右側の数値を横にたどって、グラフにぶつかった直下の数値が「パラット」の調整ダイヤルの位置になります。

調整ダイヤル

例. ○○○箱粒剤

播種機搬送スピード　460枚

調整ダイヤル値　　4弱

作業手順③

株式会社 美善
http://www.kk-bizen.jp/

- 次のことをよく守り、実際に播種機にパラットを設置しましょう

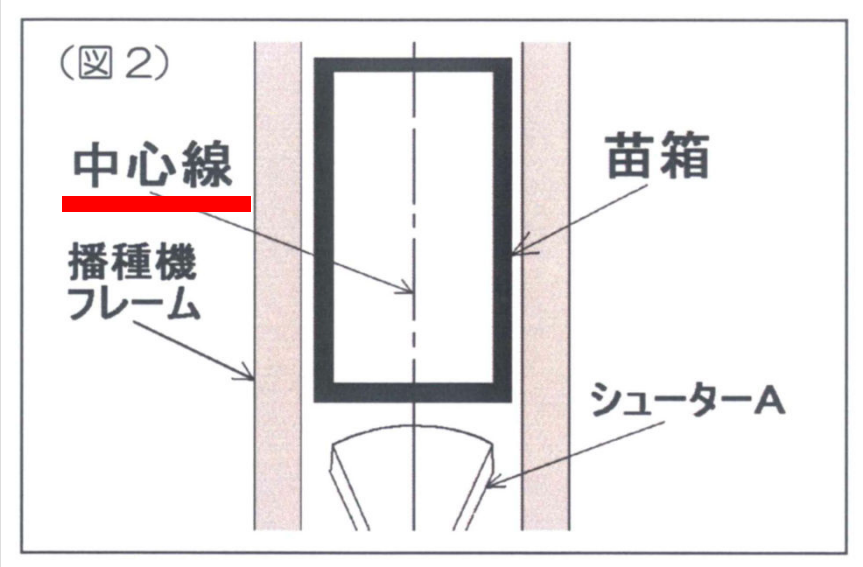

図1. 高さ　苗箱の底からシューターの高さを25センチにしてください
高すぎると苗箱から薬剤がはみ出し、低すぎると苗箱の両側に投薬されません。

図2. 中心　播種機とシューターを中心に合わせてください
保たれていないと正確な散布ができず、散布ムラの原因になります。

作業手順③

株式会社 美善
http://www.kk-bizen.jp/

- 次のことをよく守り、実際に播種機にパラットを設置しましょう

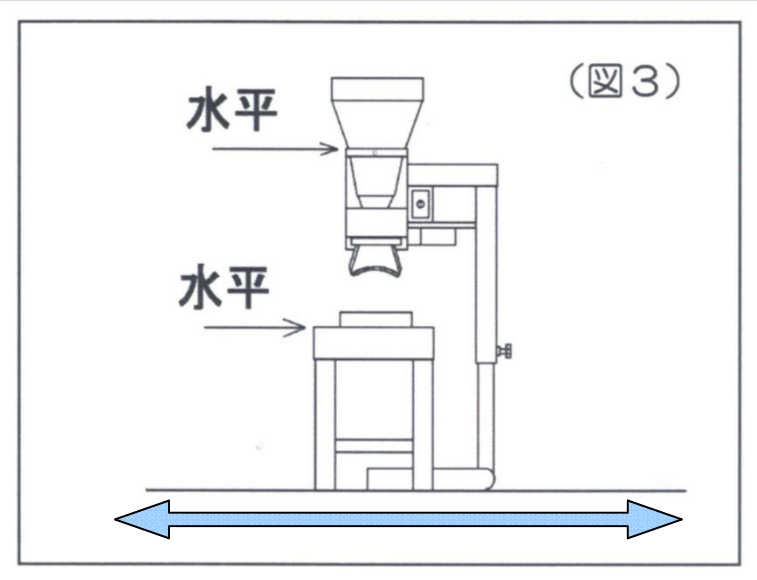

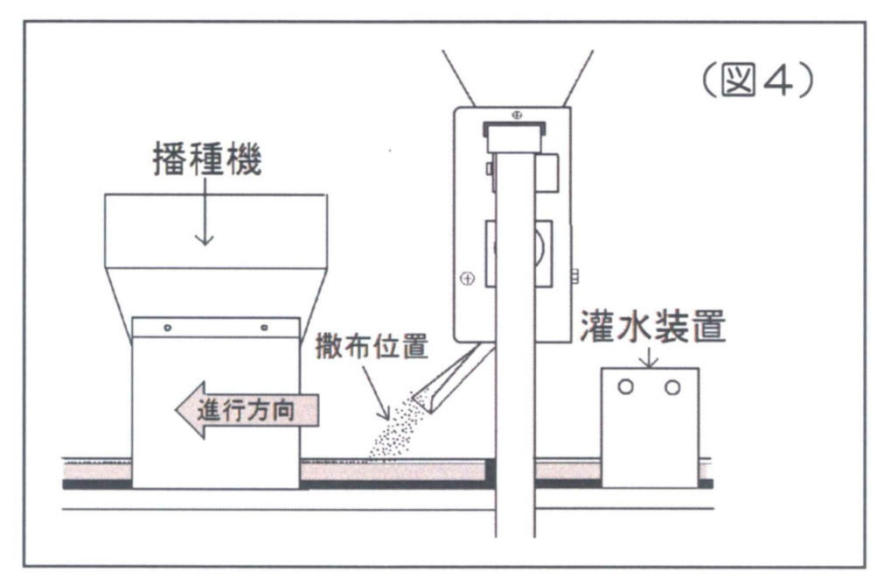

図3. 水平　作業される床面と播種機および「パラット」の水平を保ってください
保たれていないと正確な散布ができず、散布ムラの原因になります。

図4. 位置　播種機に「パラット」を設置する場合は必ず覆土の前の位置に設置してください
覆土の後の施薬は登録外になります。
また、薬剤の飛散を低減するために潅水後の位置が最適です。

作業手順④

株式会社 美善
http://www.kk-bizen.jp/

•最初は1キロだけで確認しましょう

苗箱1枚当り50グラムを苗箱20枚
施薬できているか確認してください

薬剤50g（苗箱1枚当り）×20枚（苗箱）
＝1,000g（1キロ）

誤差は調整ダイヤルで微調整してください

その他チェック事項

株式会社 美善
http://www.kk-bizen.jp/

安全のために
アースをとりましょう

それ以外の電源から取ると
オートストッパーと連動しません

電源は播種機の
予備コンセントから
とってください

マグネット式
飛散防止板
をつけましょう

8キロ以上の
薬剤投入

水分

使用後は
ダンボールに入れ
乾燥した場所へ
保管

パラットの使用例

株式会社 美善

http://www.kk-bizen.jp/

安全に
正しく
ご使用
ください

Fin